Datablad

Varenummer: 5725025328
Beskrivelse: NSK Lejeindsats UC328D1

Mål

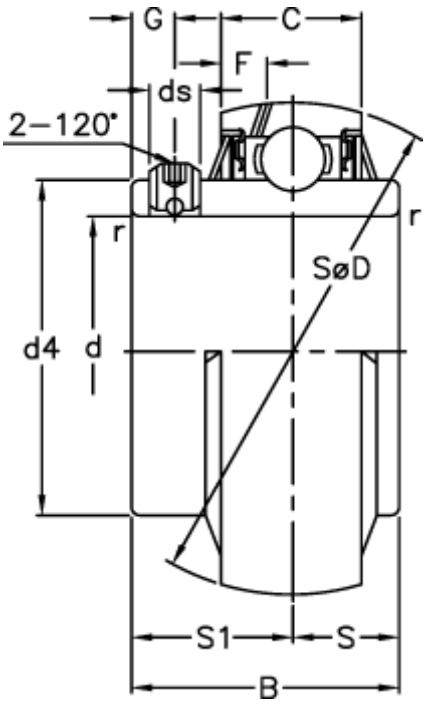

Aksel Ø	= 140	G	= 20
B	= 145	rs min.	= 4
C	= 71	S	= 59
d	= 140	S1	= 86
D	= 300		
d4	= 190.4		
ds	= M20x1.5		
F	= 17.7		

Dokumenter, målskitser og brochurer af enhver slags kan indeholde fejl for hvilke Brd. Klee A/S ikke hæfter.